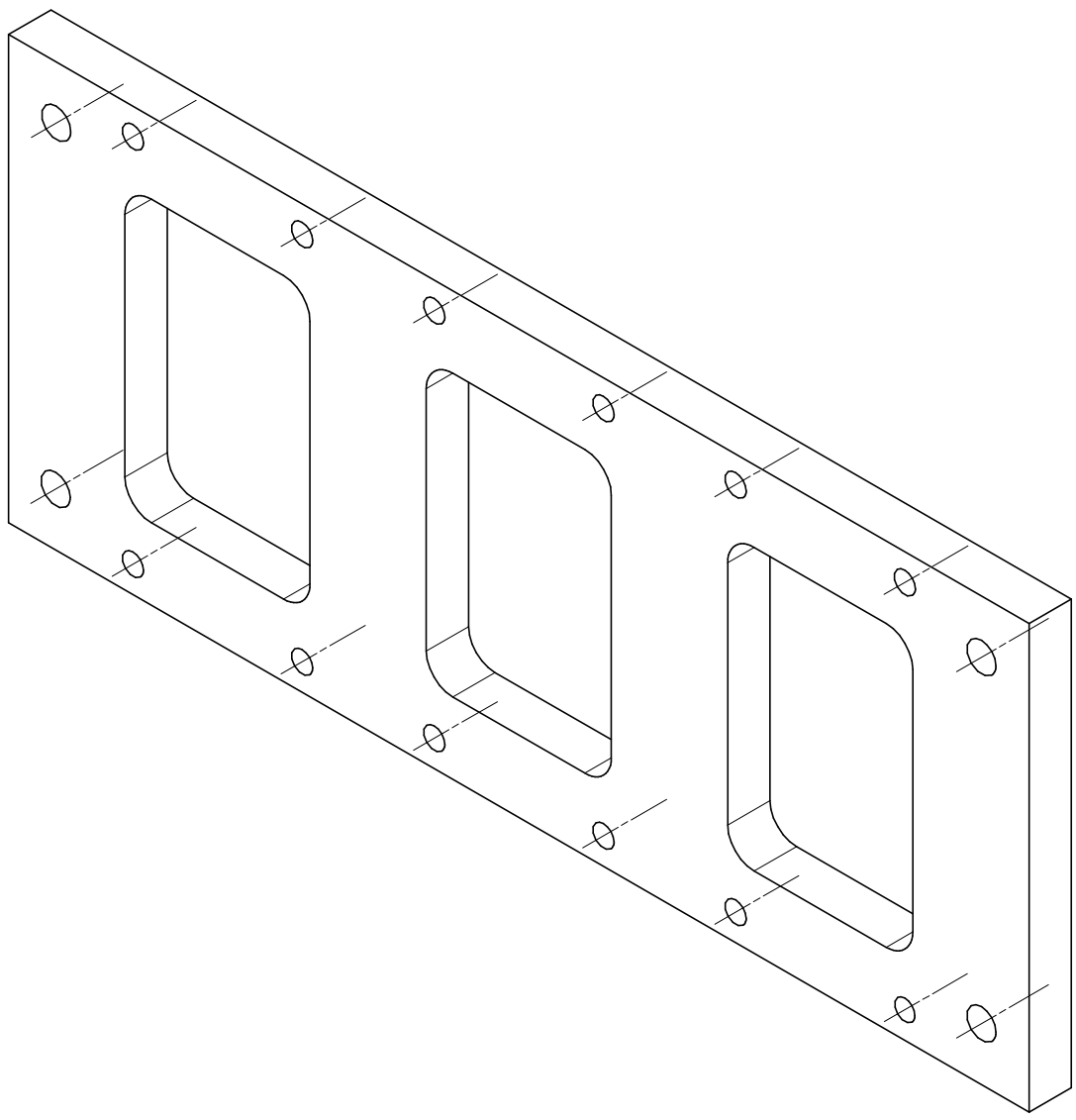

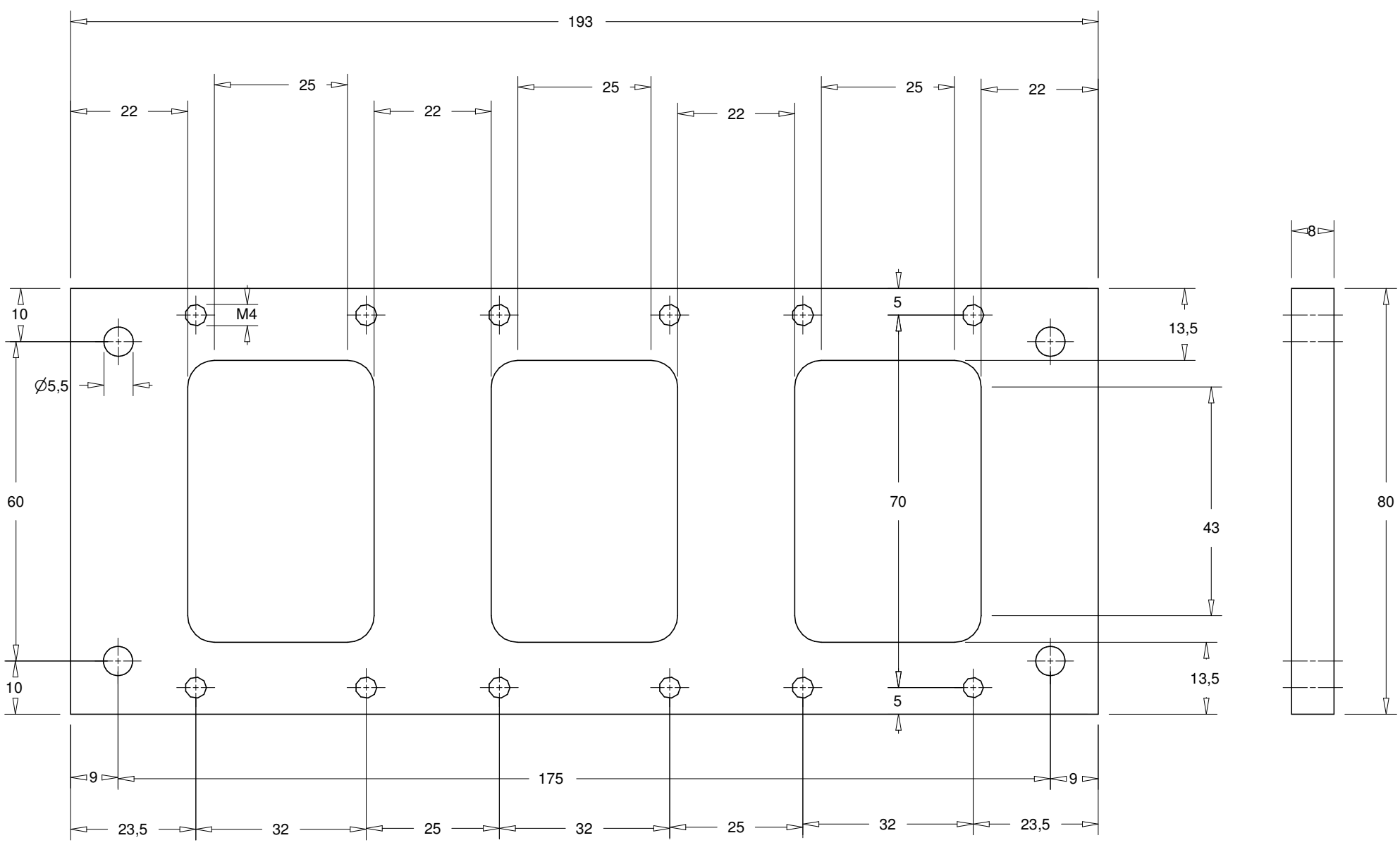

Drawn by: cvdw	Heading: Basisplaat Bijkomende Harting Stekkers		CONSTRUCTION VAN DE WALLE
Client:			J.Parijslaan 30 B-9940 EVERGEM Belgium tel:+32.92.53.58.58 fax:+32.92.53.71.72 mailto:ghislain@vdwalle.com
Date: 04/04/2015			
Material: Alu 8mm			
Toleranties: DIN7168 mittel	Formaat: A4	Scale:	Dwg nr.: 150404/01